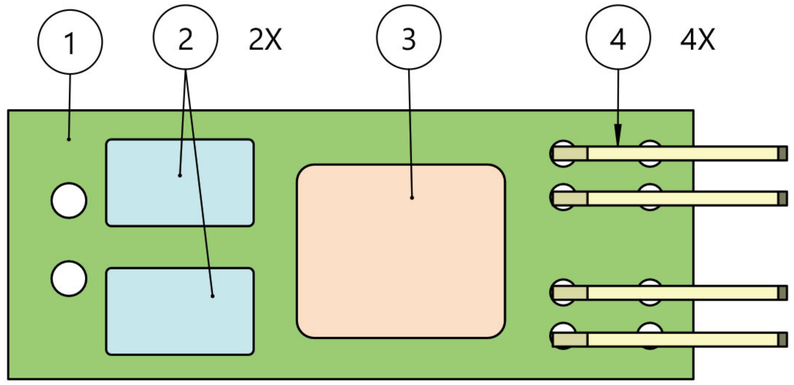

gemäß nach Referenzmuster	nach Zertifizierung	zugelassene Hersteller	Hersteller-Art.-Nr.	POS-Nr	Menge	Artikel-Nr	Zeich-Nr.	Benennung	Material	Art-Nr-Halbzeug (Zg-Nr/ DIN/ Abmaße)
				1	1	BuS MotorFilter V1R1		Platine-Basic		
		Würth	7427512	2	2	7427512		Ferrit 580Ω (L x B x H) 8.5 x 4.65 x 5mm		
		Würth	744237152	3	1	744237152		Gleichtaktfilter-AEC-Q200; 17uH ;1,5KOhm; 4,5A		
		Reichelt	FS-PW-2,8	4	4	FS-PW-2,8		Flachstecker-2,8mm-Printmontage		

KRECO®
Zhongshan Kingrong Electronics Co.,Ltd.
clevere bewegung für smartes arbeiten
Mühlsteigstraße 6, D-72336 Balingen-Engstlatt, Tel.: 07433/1456-0

Zust.	Änderung	Datum	Name
11			
10			
09			
08			
07			
06			
05			
04			
03			
02			
01			

Allgemeintoleranz: E

Druckdatum: 22.03.2022

	Datum	Name
Gezeichn.	16.02.2022	Jahn

Werkstoff:

Volumen: mm^3

Alle Rechte vorbehalten!
Weitergabe an Dritte nur mit schriftlicher Genehmigung der Fa. baumeister&schack (ISO 16016)

Urspr.Y:\

Typenschlüssel: EZ03186
Kunden Art-Nr:

Maßstab: 2:1

Projekt:

Benennung: Platine-Motorfilter-Basic-bestückt

Zeichnungsnummer: EZ03186

Version: 01

Blatt 1/1

A4